Bil (.....) dlm. MPSP140/..... 20-771/v2

NO. FAIL

KEGUNAAN PEJABAT :

Tiada halangan untuk perubahan / kerja-kerja kecil

MOHD RAIQUE MEIRAN BIN OSMAN
Pendaftar Pertama Kanan Tanah dan Jagaan Pentadbiran Jabatan Pentadbiran Bandaraya Penang
0 6 DEC 2018

TOILET ACCESSORIES LEGEND

- B – BASIN
- HB – HAND BIDET
- FT – FLOOR TRAP
- TPD – TOILET PAPER HOLDER
- WC – WATER CLOSET
- HD – HAND DRYER
- MR – MIRROR
- SD – SOAP DISH
- WB – WASH BASIN

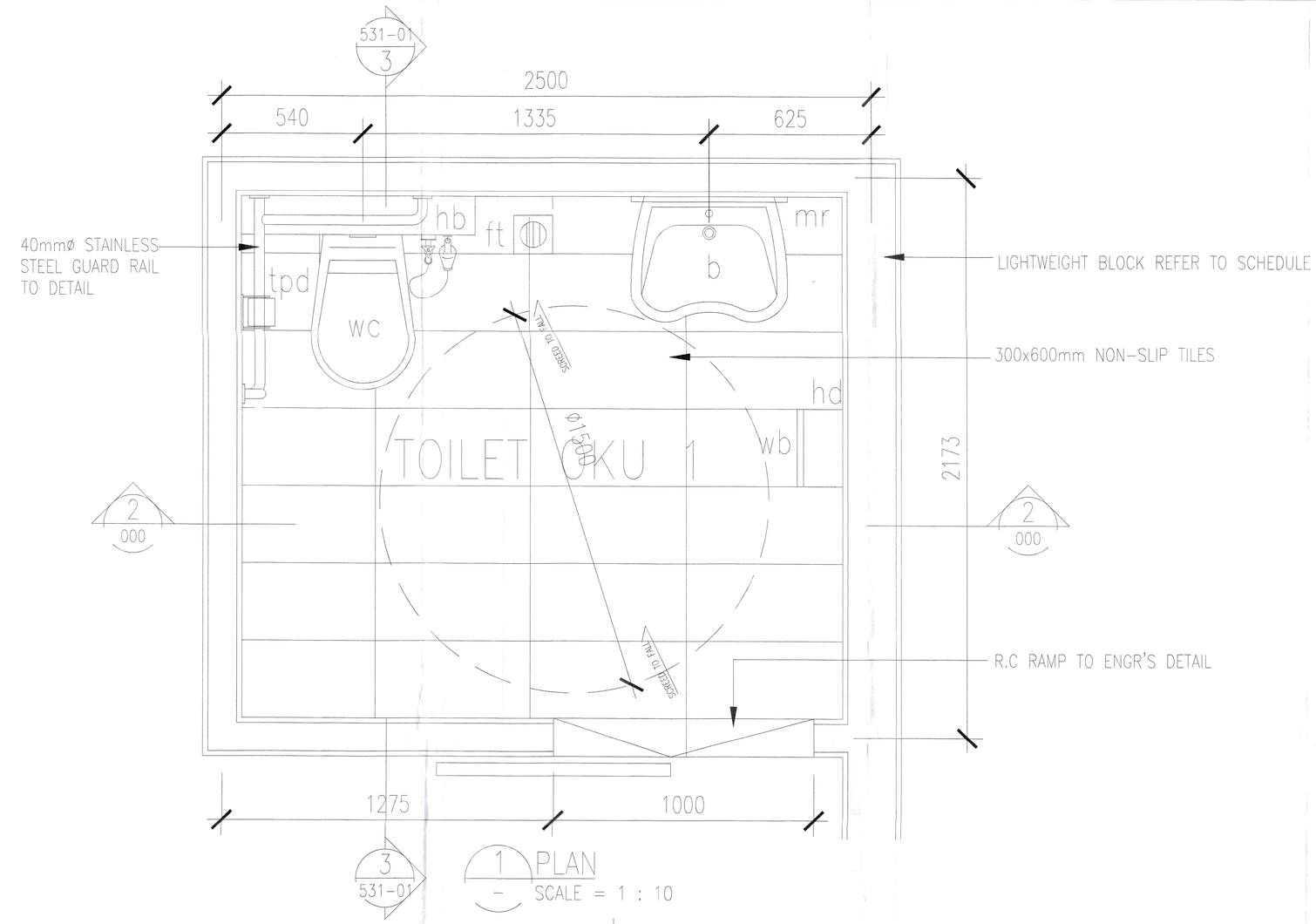

1 PLAN
SCALE = 1 : 10

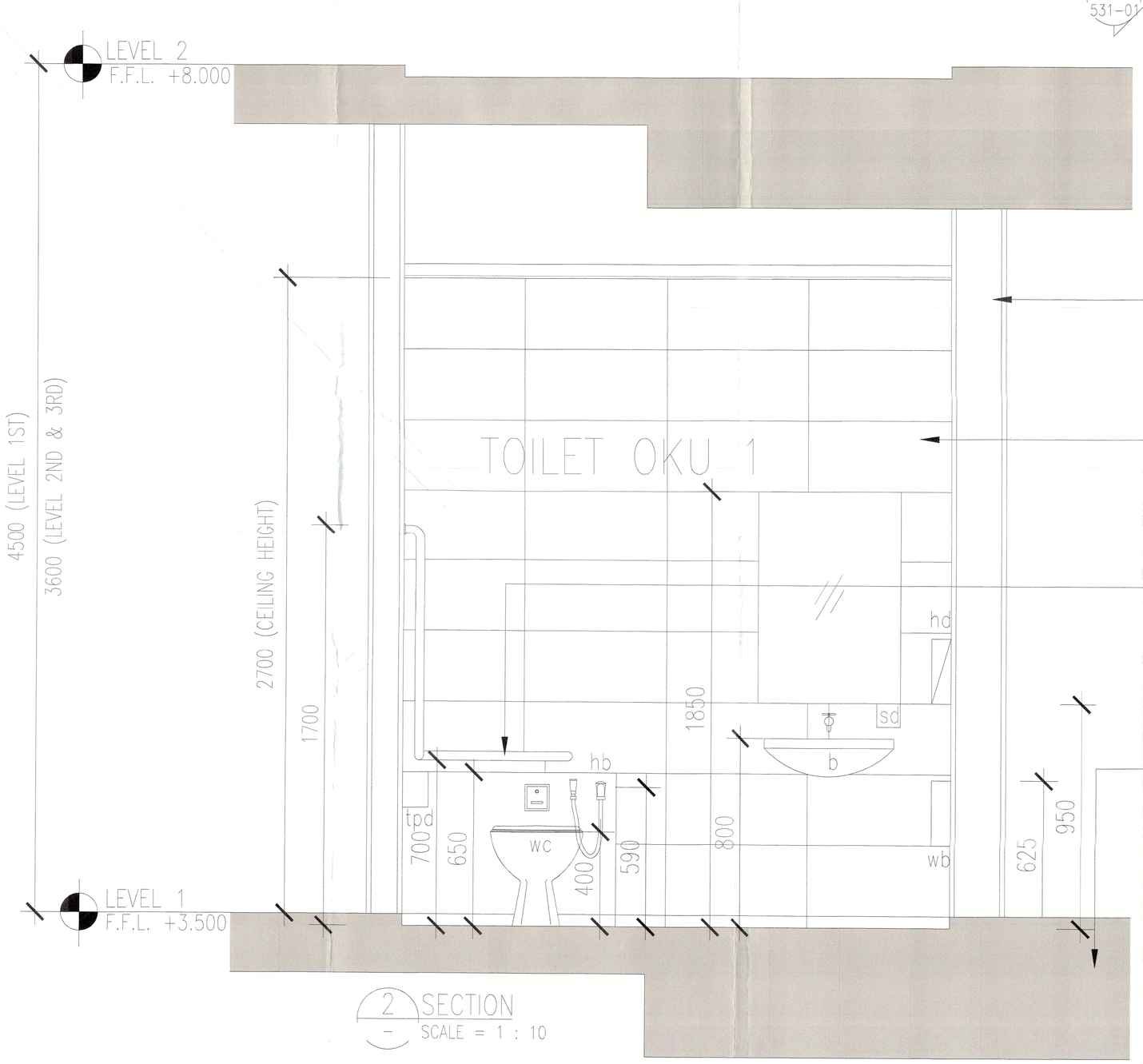

2 SECTION
SCALE = 1 : 10

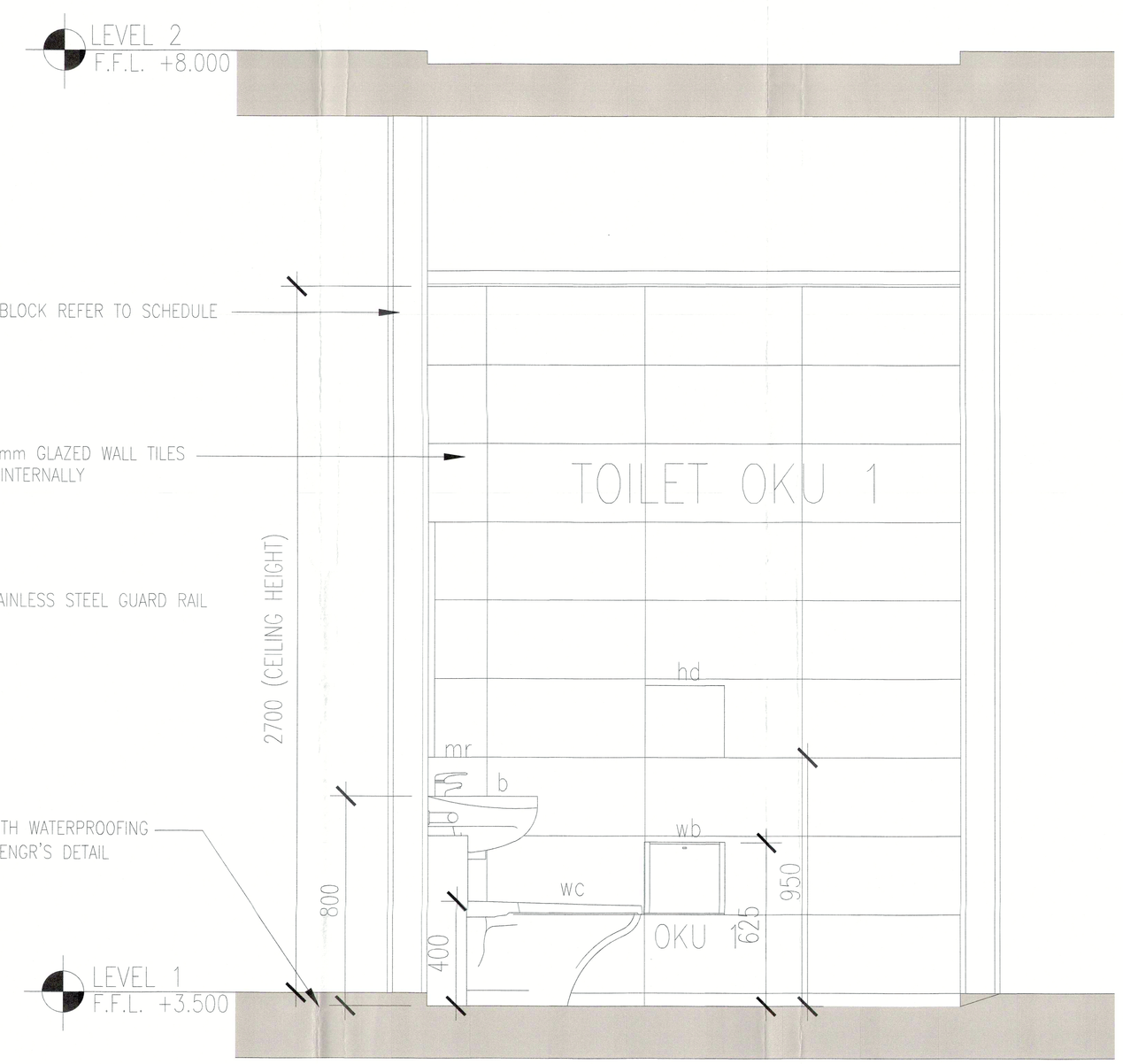

3 SECTION
SCALE = 1 : 10

LEGEND

- KERJA-KERJA BARU DITUNJUKAN DENGAN WARNA MERAH
- KERJA-KERJA LAMA DITUNJUKAN DENGAN GARISAN PUTUS-PUTUS BERWARNA BIRU

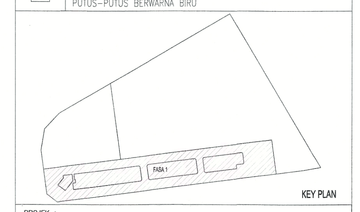

KEY PLAN

PROJEK :

CADANGAN PEMBANGUNAN STRATA BERCAMPUR (FASA 1) DI ATAS LOT 21139, PERSIARAN CASSIA BARAT 3 BATU KAWAN, MUKIM 13, SEBERANG PERAI SELATAN.

A. 2 BLOK PANGSAPURI PERKHIDMATAN 18 TINGKAT (612 UNIT)
B. KEDAI PEJABAT 3 TINGKAT (156 UNIT)
C. 5 TINGKAT TEMPAT LETAK KENDERAAN

PERMIT PINDAAN KECIL KEPADA PELAN LULUS BIL.1 (A-J) BERTARIKH 17/08/2016:
i). TAMBAHAN SATU LALUAN KELUAR (EGRESS)
ii). TAMBAHAN DINDING DAN PERUBAHAN LOKASI PINTU KELUAR BAGI TANGGA 1 DAN 10 DI TINGKAT 2 KE TINGKAT 8
iii). TAMBAHAN SATU UNIT TANDAS DI KEDAI PEJABAT UNIT 49
iv). PINDAAN FASAD

UNTUK TETUAN PARAMOUNT PROPERTY (PW) SDN BHD

PEMILIK DAN PEMAJU :

PARAMOUNT PROPERTY (PW) SDN BHD
(1037143-D)
OOI HUN PENG, AMK., BKM.
Chief Executive Officer

NAMA	: MR. OOI HUN PENG
JAWATAN	: KETUA PEGAWAI EKSEKUTIF
NO IC	: 650619-02-5311
ALAMAT	: PARAMOUNT PROPERTY (PW) SDN. BHD WISMA PARAMOUNT, 1A (1ST FLOOR), LORONG BLM 1/1, BANDAR LAGUNA MERBOK, 08200 SUNGAI PETANI, KEDAH
NO. TEL	: 604 - 441 9191 FAX : 604 - 441 9090

PERUNDING REKABENTUK:

CPG
ARCHITECTURE GROUP - STUDIO Z
CPG CONSULTANTS PTE LTD
1 GATEWAY DRIVE, 23-01, WESTGATE TOWER
SINGAPORE 608531
TEL : +65 6357 4416

AKITEK / SAKSI :

BH YEW ARCHITECT (SP/Y61)
15TH FLOOR, BANGUNAN AMMTLIFE
NO.1, JALAN LUMUT, 50400 KUALA LUMPUR
TEL: (03) 4043-1346 FAX: (03) 4043-1349
EMAIL: yehar@mmsb.com.my

BH YEW
AR. YEH SIU HAR
PENDAFTAR / AKITEK
PENDAFTAR / ARCHITECT

Saya mengesahkan bahawa pelan-pelan yang dikemukakan adalah mengikut Undang-Undang Kecil Bangunan Seragam 1986 dan Undang-Undang Kecil Bangunan Seragam (pindaan) 2007 (SHREDD07) dan pindaan-pindaan serta peraturan-peraturan dan polisi-polisi Majlis Perbandaran Seberang Perai.
Saya mengesahkan bahawa kerja-kerja pembinaan akan dijalankan dibawah pemeriksaan saya.
Saya mengesahkan dan mengaku bahawa pelan-pelan bangunan adalah selaras dengan pelan keterunan mencangung yang dikukuran dan akan memenuhi ukuran serta syarat-syarat jabatan teknikal.

ABP SUBMISSION
OCTOBER 2018

LUKISAN :

PLAN
KERATAN 02
KERATAN 03

SCALE: 1:10		DWG NO: 557_AABP-531		
DRAWN BY: abdul rahim		CHECKED BY: JAWICE		DATE: 10 OCT 2018
ORIGINATOR ACRONYM		PROJECT NO.		DISCIPLINE
BH YEW		55714-1		ARCH

DWG STATUS	LOT	ATTRIBUTE	LEVEL	DWG NO.	REVISION
DD	–	–	–	531	00