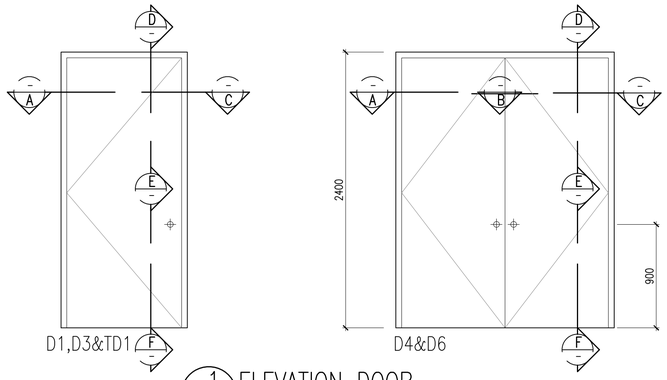

1 ELEVATION DOOR
821-04 SCALE = NTS

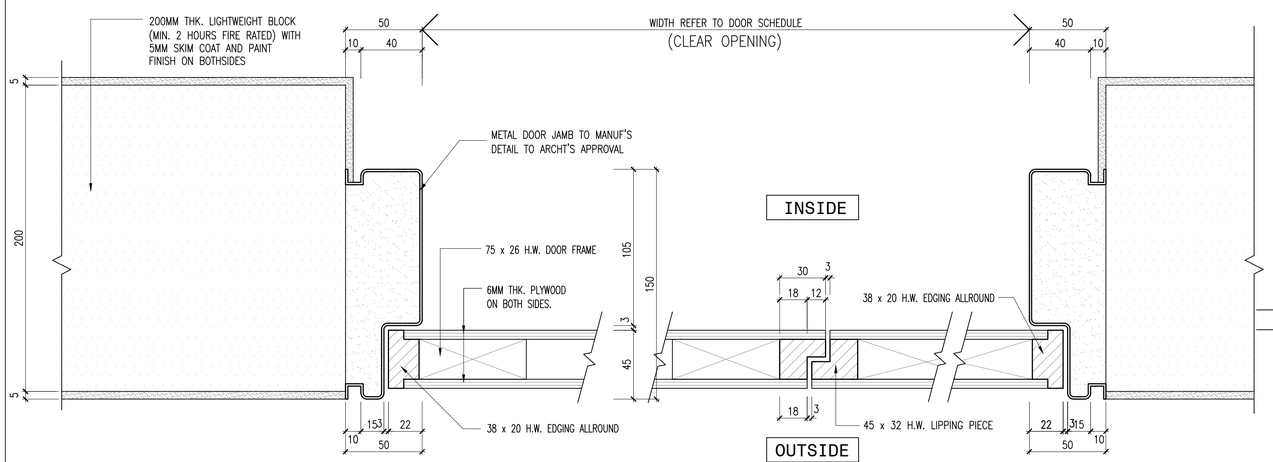

2 PLAN – PLYWOOD FLUSH DOOR DETAIL FIXED TO LIGHTWEIGHT BLOCK – 200mm C/W 5MM SKIM COAT
821-04 SCALE = 1 : 2

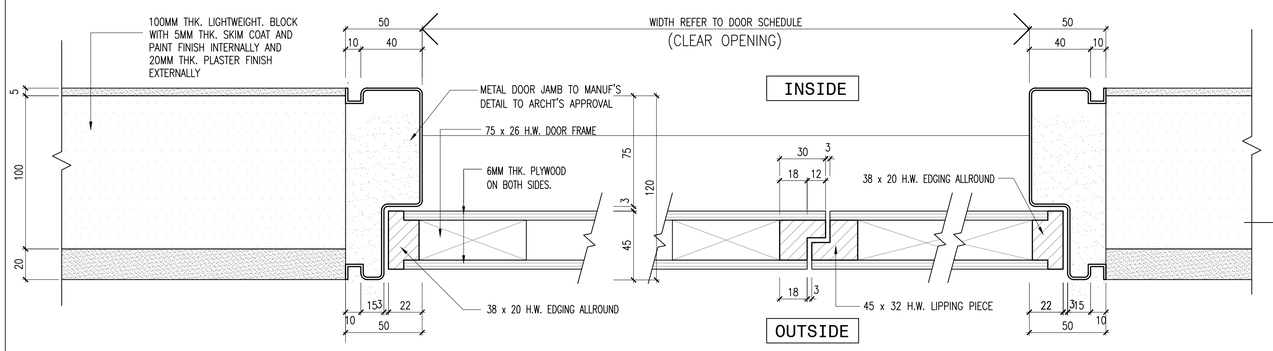

3 PLAN – PLYWOOD FLUSH DOOR DETAIL FIXED TO LIGHTWEIGHT BLOCK – 100mm C/W 5MM SKIM COAT
821-04 SCALE = 1 : 2

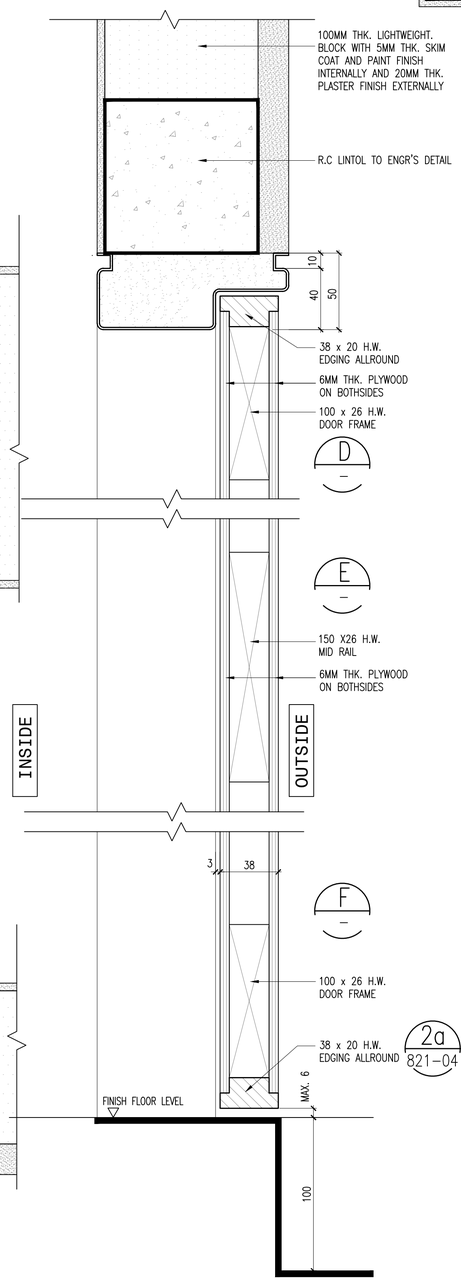

3a SECTION – LIGHTWEIGHT BLOCK 100MM
821-04 SCALE = 1 : 2

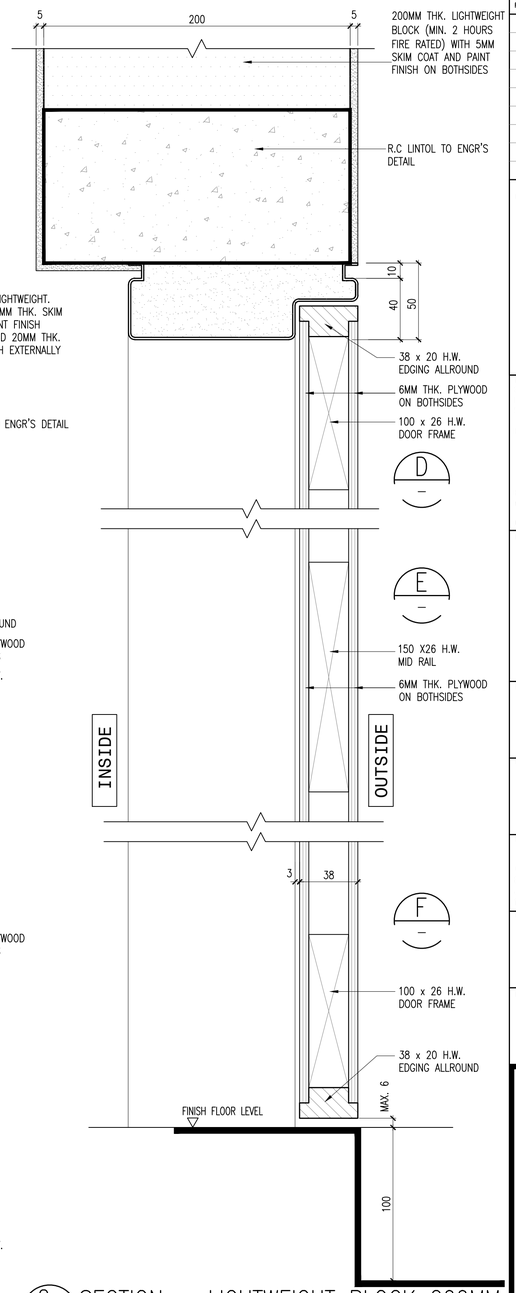

2a SECTION – LIGHTWEIGHT BLOCK 200MM
821-04 SCALE = 1 : 2

Hak Cipta Terpelihara. Tidak dibenarkan mencetak mana-mana bahagian ilustrasi dalam apa jua bentuk dan dengan apa cara pun samada secara elektronik, mencetak, mekanik, rakaman atau cara lain sebelum mendapat kebenaran bertulis dari BH YEW ARCHITECTS SDN. BHD.

REV.	DATE	DESCRIPTION	REMARK
01	OCT 2017	REVISE DOOR TYPE AND DETAIL	–

KEY PLAN :

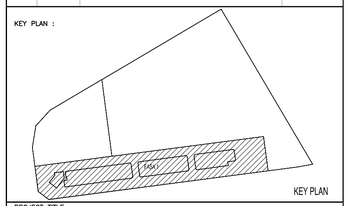

PROJECT TITLE :
CADANGAN PEMBANGUNAN STRATA BERCAMPUR (FASA 1) DI ATAS LOT 21135, PERSIARAN CASSIA BARAT 3 BATU KAWAN, MUKIM 13, SEBERANG PERAI SELATAN.

PELAN PINDAAN

A. 2 BLOK PANGSAPURI PERKHIDMATAN 18 TINGKAT (612 UNIT)
B. KEDAI PEJABAT 3 TINGKAT (196 UNIT)
C. 5 TINGKAT TEMPAT LETAK KENDERAAN

PELAN PINDAAN DAN TAMBAHAN KEPADA PELAN BERLULUS BIL-1(A-1) MPSP/40/20-73/42, BERTARIKH 17.08.2016

UNTUK : TETUAN PARAMOUNT PROPERTY (PW) SDN. BHD

LAND OWNER & BUILDING OWNER :

NAMA : MR. OOI HUN PENG
JAWATAN : KETUA PEGAWAI EKSEKUTIF
NO IC : 650619-02-5311
ALAMAT : PARAMOUNT PROPERTY (PW) SDN. BHD
WISMA PARAMOUNT, 1A (1ST FLOOR), LORONG BLM 1/1, BANDAR LAGUNA MERBOK, 08000 SUNGAI PETANI, KEDAH
NO. TEL : 604 - 441 9191 FAX : 604 - 441 9090

KITCHEN SPECIALIST :

QS CONSULANT :

M&E CONSULANT :
PERUNDING P.L.A.
Consulting Mechanical & Electrical Engineers.
8-01, WISMA PANTAI, JALAN WISMA PANTAI, 12200 BUTTERWORTH, PENANG.
TEL. NO. : (604) 3337990
FAX NO. : (604) 3317337
E-MAIL : project@pla-group.com

C&S CONSULANT :
PERUNDING KELANA
CIVIL & STRUCTURAL ENGINEERS
Level 12, Unit 12(D), Wisma Boon Siew, No.1, Penang Road, 10000 Penang.
Tel: 2622628, Fax: 2641618
(Company No. AS0232772-W)

DESIGN ARCHITECT :
ARCHITECTURE GROUP - STUDIO A
CPG CONSULTANTS PTE LTD
238B, THOMSON ROAD, #12-00 TOWER B
NOVENA SQUARE, SINGAPORE 307685
TEL : +65 6357 4468 FAX : +65 6357 4469

ARCHITECT :
BH YEW ARCHITECT (SP/Y61)
15TH FLOOR, BANGUNAN AMMETLIFE
NO.1, JALAN LUMUT, 50400 KUALA LUMPUR
TEL: (03) 4043-1346 FAX: (03) 4043-1349
EMAIL: ybhwa@nrasb.com.my

LEMBAGA ARKITEK MALAYSIA
Ar. YEW BU HWA
ARKITEK
No.Pendaftaran LAM:A/Y61

Saya mengesahkan bahawa pelan-pelan yang dihantar adalah mengikut Undang-Undang Kecil Bangunan Seragam 1986 dan Undang-Undang Kecil Bangunan Seragam (pindaan) 2007 [UKBS2007] dan pindaan-pindaan serta garispandunan-garispandunan dan polisi-polisi Majlis Perbandaran Seberang Perai. Saya mengesahkan bahawa kerja-kerja pembinaan akan dijalankan dibawah pengelaan saya. Saya mengesahkan dan mengaku bahawa pelan-pelan bangunan adalah setara dengan pelan kebenaran merancang yang diluluskan dan akan mematuhi ulasan serta syarat-syarat jabatan teknikal.

CONSTRUCTION DRAWING
November 2017

LUKISAN :

DOOR DETAIL 02
-PLYWOOD FLUSH DOOR DETAIL

SCALE:	CAD NO.:				
AS SHOWN	557_CA-821-04				
DRAWN BY: –	CHECKED BY: JANICE		DATE: 09 Nov. 2017		
ORIGINATOR ACRONYM	PROJECT NO.		DISCIPLINE		
BH YEW	55714		ARCH		
DWG STATUS	BLOCK	BLOCK	DWG NO.	DWG NO.	REVISION
CA	–	–	821	04	A.01

J:\project55\55714_ Batu Kawan Mixed development\PLOT 1\557_05-CA\557_CA-A\557_CA- DETAIL\557_CA-821-Door Schedule\557_CA-821-01.dwg 09 Nov. 2017 - 10:53am Irwan